45 分準耐火構造外壁

45分準耐火
外壁

両面木材仕様 認定一覧

内装下地用構造用面材 なし

認定番号：QF045BE-

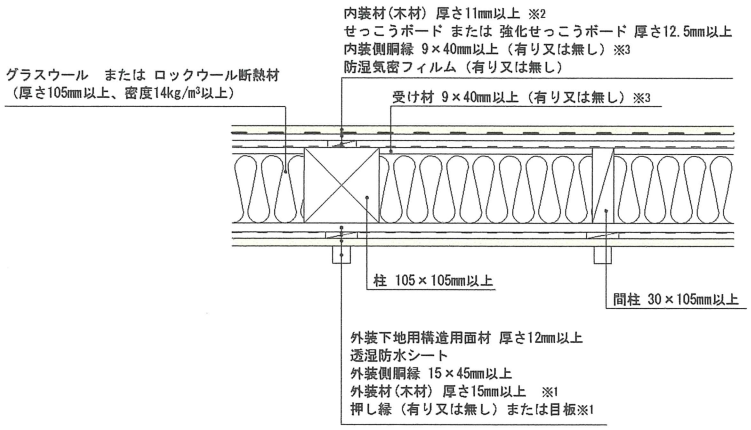

※1 外装材(木材)の張り方についてはp.28参照
※2 内装材(木材)の張り方についてはp.29参照
※3 内装側胴縁と受け材はいずれかを使用

内装下地用構造用面材 あり

認定番号：QF045BE-

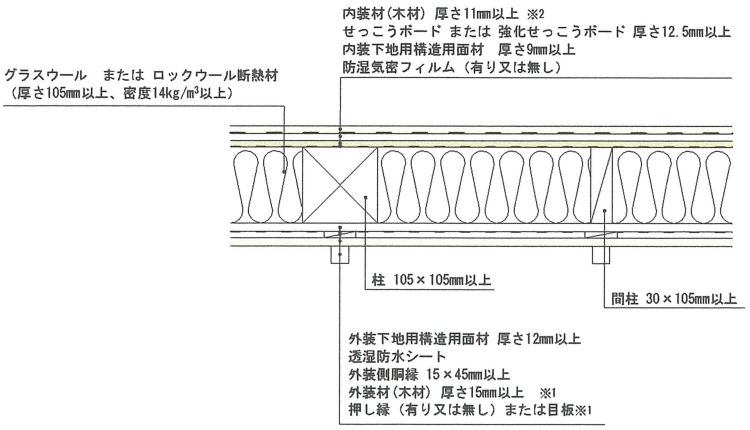

※1 外装材(木材)の張り方についてはp.28参照
※2 内装材(木材)の張り方についてはp.29参照

45分準耐火
外壁

片面木材仕様 認定一覧

人造鉱物繊維断熱材充てん

内装下地用構造用面材　なし

認定番号：QF045BE-

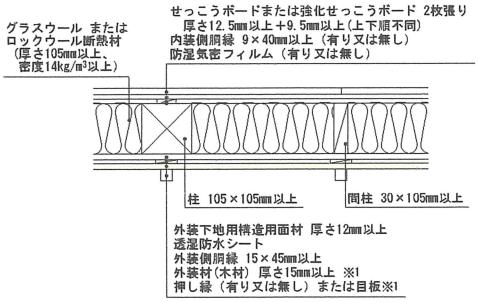

※1 外装材（木材）の張り方についてはp.41参照

内装下地用構造用面材　あり

認定番号：QF045BE-

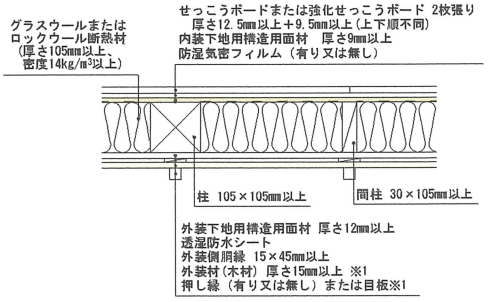

※1 外装材（木材）の張り方についてはp.41参照

セルローズファイバー充てん

認定番号：QF045BE-

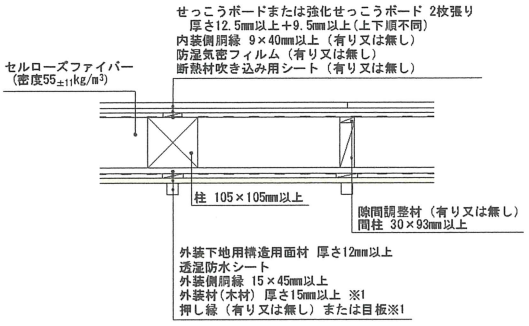

※1 外装材（木材）の張り方についてはp.41参照

認定番号：QF045BE-

大壁納まり

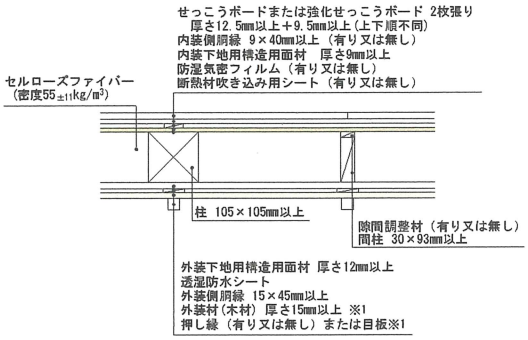

真壁納まり

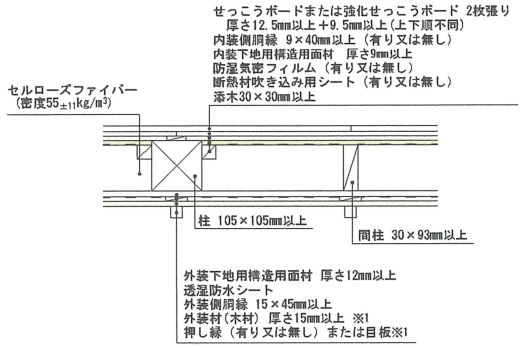

※1 外装材（木材）の張り方についてはp.41参照

45分準耐火
外壁

片面木材仕様 認定一覧

人造鉱物繊維断熱材充てん ＋ フェノールフォーム外張り

内装下地用構造用面材　なし

認定番号：QF045BE-

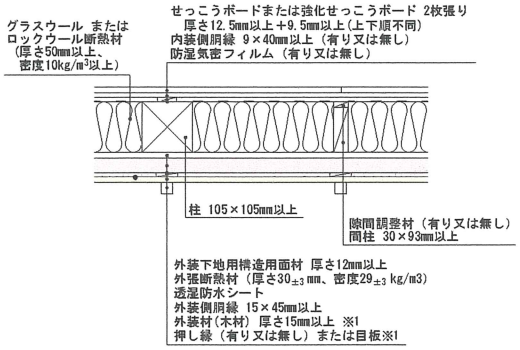

※1 外装材（木材）の張り方についてはp. 41参照

内装下地用構造用面材　あり

認定番号：QF045BE-

大壁納まり

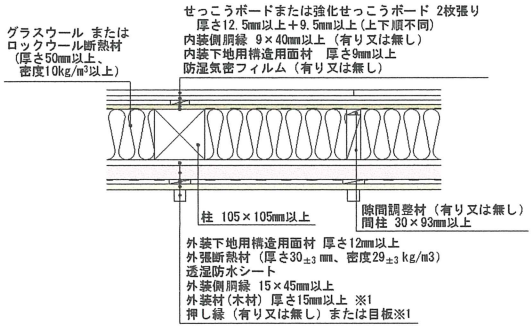

真壁納まり

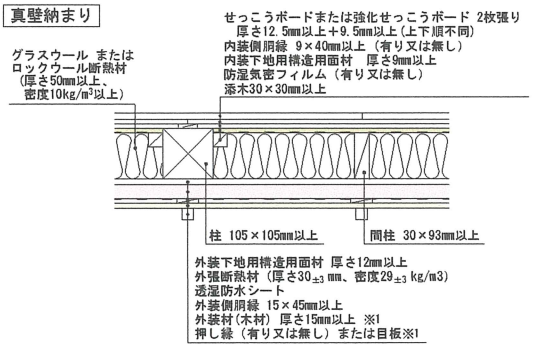

※1 外装材（木材）の張り方についてはp. 41参照

フェノールフォーム外張り

認定番号：QF045BE-

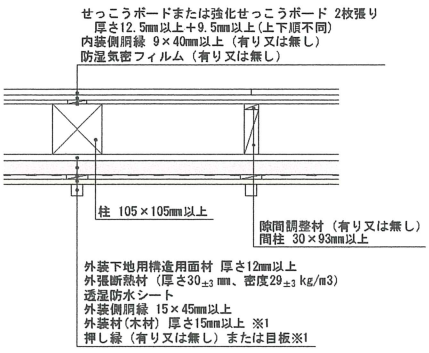

※1 外装材（木材）の張り方についてはp. 41参照

認定番号：QF045BE-

大壁納まり

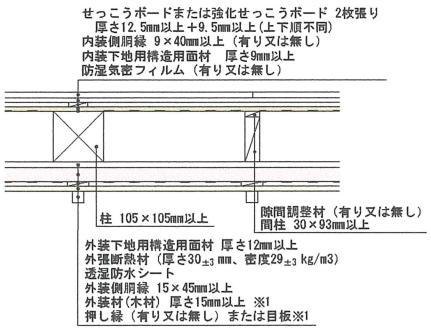

真壁納まり

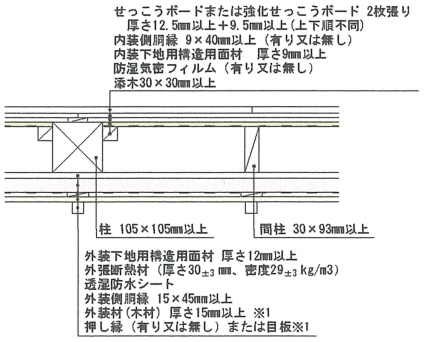

※1 外装材（木材）の張り方についてはp. 41参照

45 分準耐火構造間仕切壁

45分準耐火
間仕切壁

両面木材仕様 認定一覧

※1 上張材(木材)の張り方についてはp. 75参照
※2 胴縁と受け材はいずれかを使用
※3 構造用面材の有無と副構成部材（受け材・胴縁）の場合分けはp. 74参照

構造用面材 なし

断熱材 なし

認定番号：QF045BP-

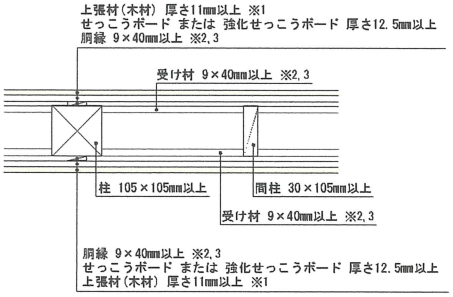

断熱材 あり

認定番号：QF045BP-

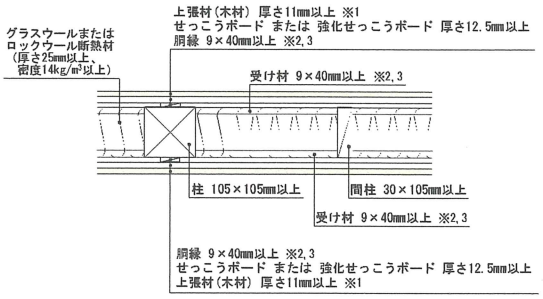

構造用面材 片面

断熱材 なし

認定番号：QF045BP-

大壁納まり

真壁納まり

断熱材 あり

認定番号：QF045BP-

大壁納まり

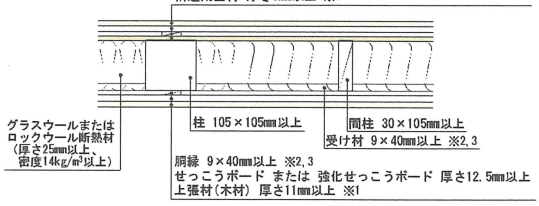

真壁納まり

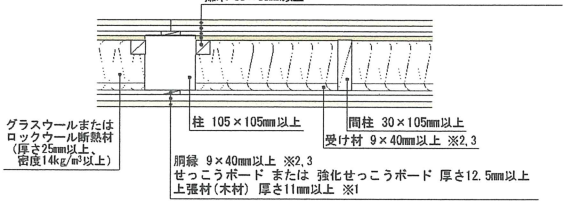

構造用面材 両面

断熱材 なし

認定番号：QF045BP-

大壁納まり

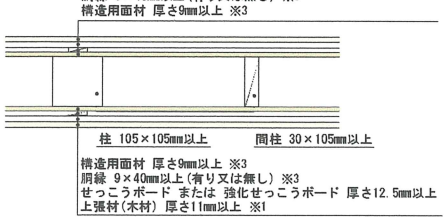

真壁納まり

断熱材 あり

認定番号：QF045BP-

大壁納まり

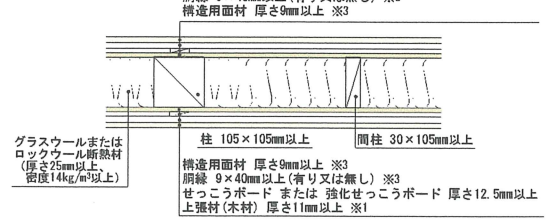

真壁納まり

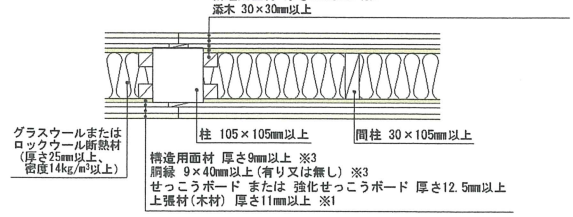

45分準耐火
間仕切壁

片面木材仕様 認定一覧

※1 上張材A(木材)の張り方についてはp.102参照
※2 上張材A(木材)側の胴縁と受け材はいずれかを使用
※3 構造用面材の有無と副構成部材（受け材・胴縁）の場合分けはp.101参照

構造用面材 なし

断熱材 なし

認定番号：QF045BP-

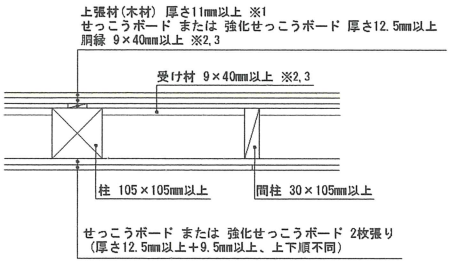

断熱材 あり

認定番号：QF045BP-

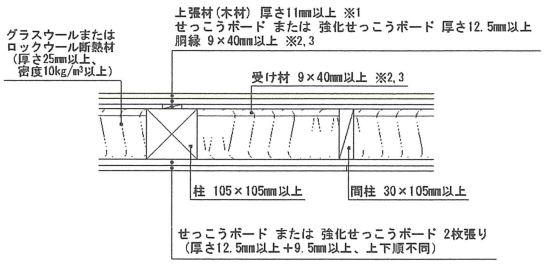

構造用面材 片面・木材側のみ

断熱材 なし

認定番号：QF045BP-

大壁納まり

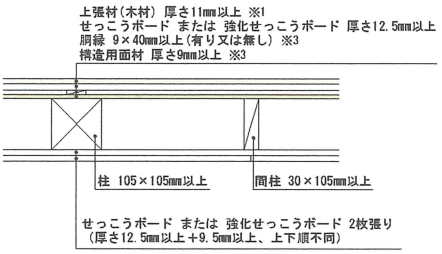

真壁納まり

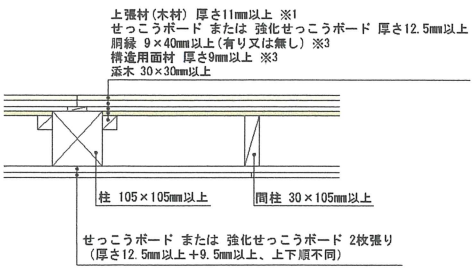

断熱材 あり

認定番号：QF045BP-

大壁納まり

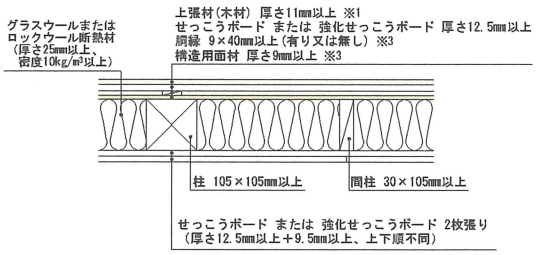

真壁納まり

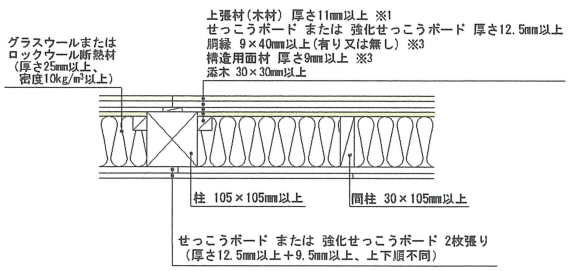

45分準耐火
間仕切壁

片面木材仕様 認定一覧

※1 上張材A(木材)の張り方についてはp.102参照
※2 上張材A(木材)側の胴縁と受け材はいずれかを使用
※3 構造用面材の有無と副構成部材（受け材・胴縁）の場合分けはp.101参照

構造用面材 片面・せっこうボード側のみ

断熱材 なし

認定番号：QF045BP-

大壁納まり

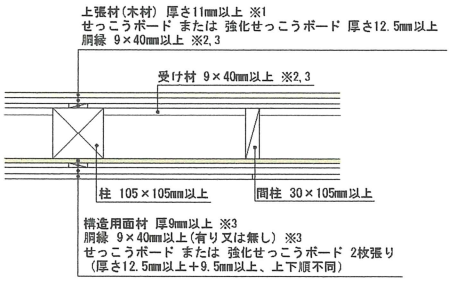

真壁納まり

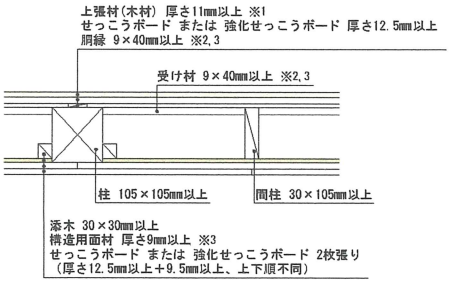

断熱材 あり

認定番号：QF045BP-

大壁納まり

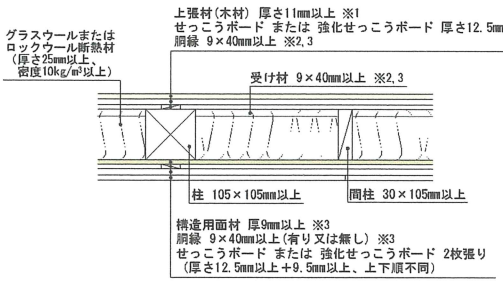

真壁納まり

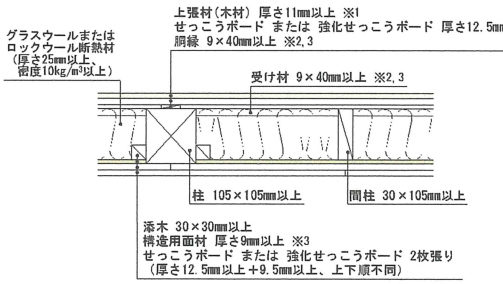

構造用面材 両面

断熱材 なし

認定番号：QF045BP-

大壁納まり

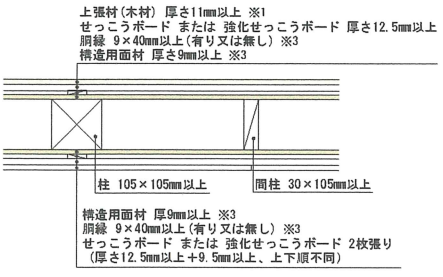

真壁納まり

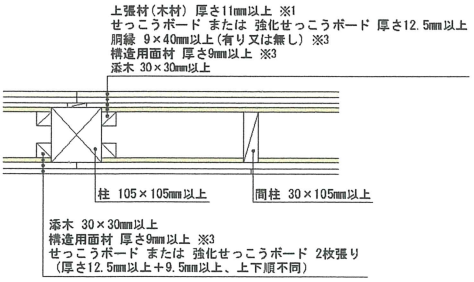

断熱材 あり

認定番号：QF045BP-

大壁納まり

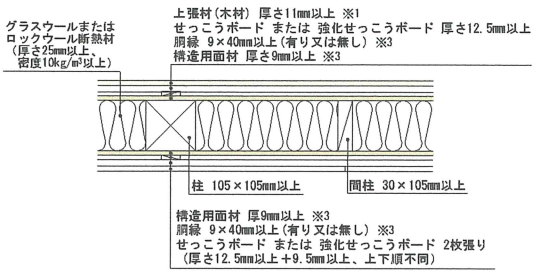

真壁納まり

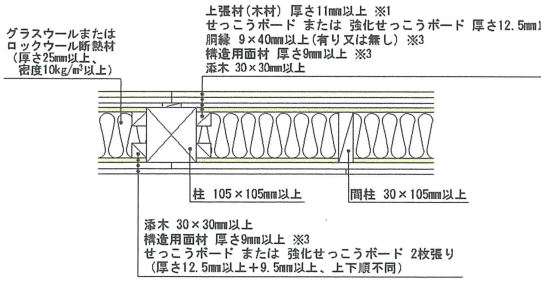

1時間準耐火構造外壁

1時間準耐火
外壁

片面木材仕様 認定一覧

内装下地用構造用面材 なし

認定番号：QF060BE-

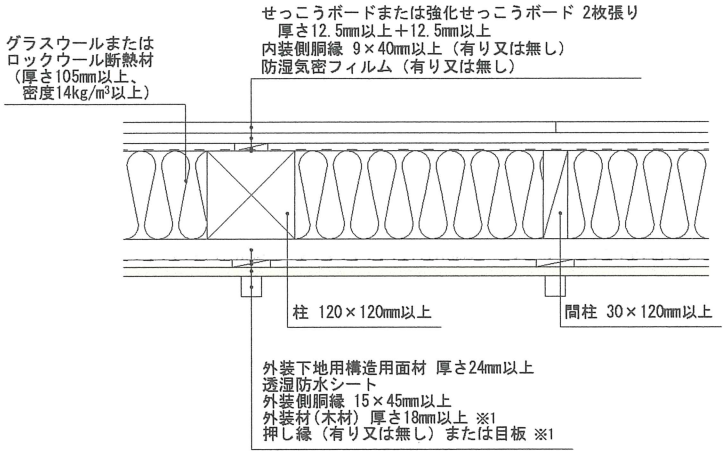

※1 外装材（木材）の張り方についてはp.26参照

内装下地用構造用面材 あり

認定番号：QF045BE-

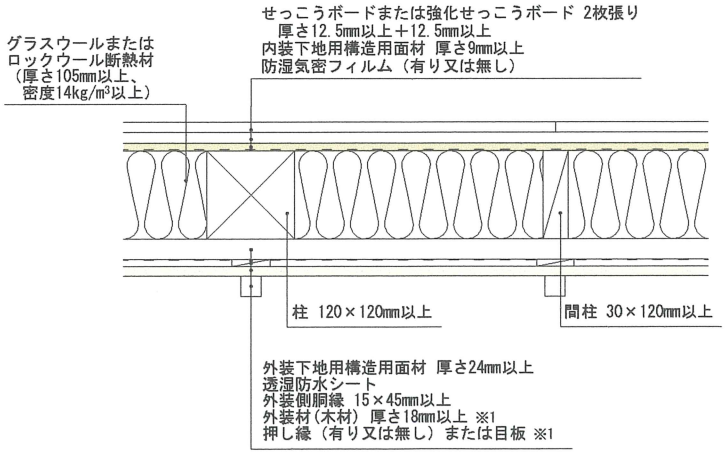

※1 外装材（木材）の張り方についてはp.26参照

1時間準耐火構造間仕切壁

1時間準耐火
間仕切壁

片面木材仕様 認定一覧

※1 上張材A(木材)の張り方についてはp.38参照
※2 上張材A(木材)側の胴縁と受け材はいずれかを使用
※3 構造用面材の有無と副構成部材（受け材・胴縁）の場合分けはp.37参照

構造用面材 なし

断熱材 なし

認定番号：QF060BP-

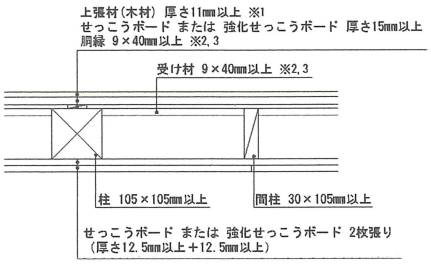

断熱材 あり

認定番号：QF060BP-

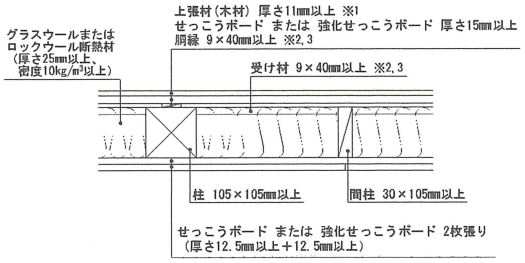

構造用面材 片面・木材側のみ

認定番号：QF060BP-

大壁納まり

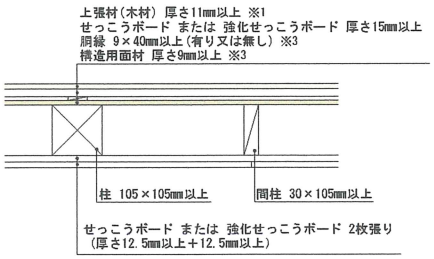

真壁納まり

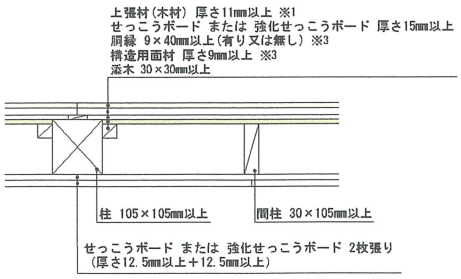

認定番号：QF060BP-

大壁納まり

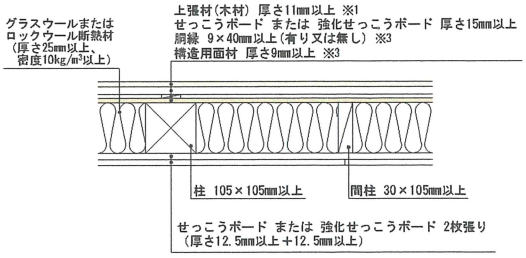

真壁納まり

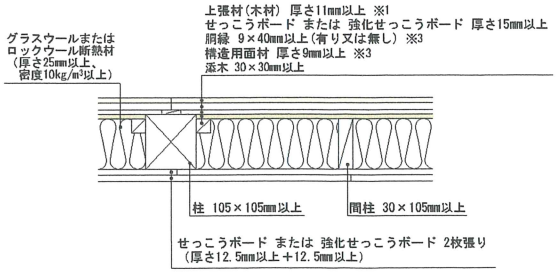

1時間準耐火
間仕切壁

片面木材仕様 認定一覧

※1 上張材A(木材)の張り方についてはp.38参照
※2 上張材A(木材)側の胴縁と受け材はいずれかを使用
※3 構造用面材の有無と副構成部材（受け材・胴縁）の場合分けはp.37参照

構造用面材 片面・せっこうボード側のみ

断熱材 なし

認定番号：QF060BP-

大壁納まり

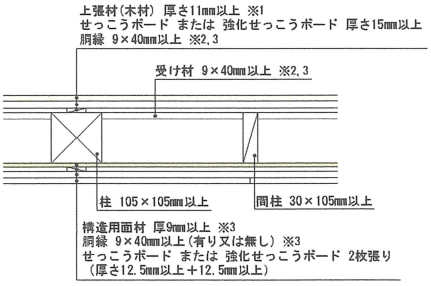

真壁納まり

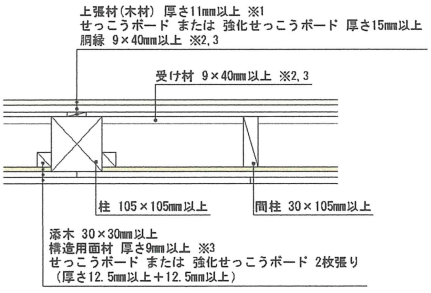

断熱材 あり

認定番号：QF060BP-

大壁納まり

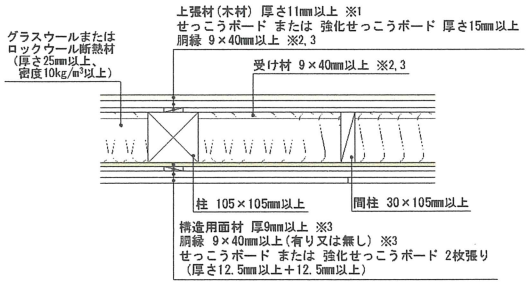

真壁納まり

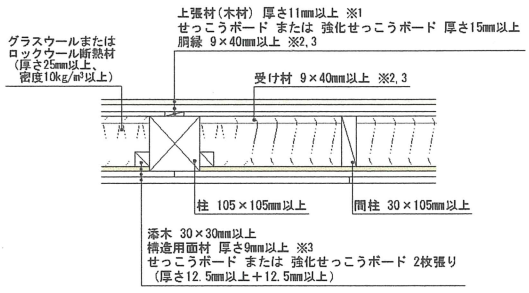

構造用面材 両面

認定番号：QF060BP-

大壁納まり

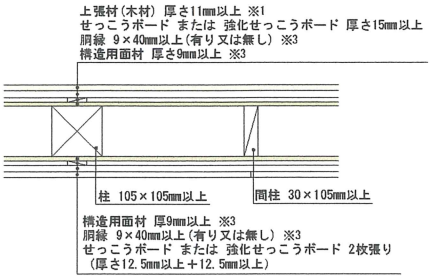

真壁納まり

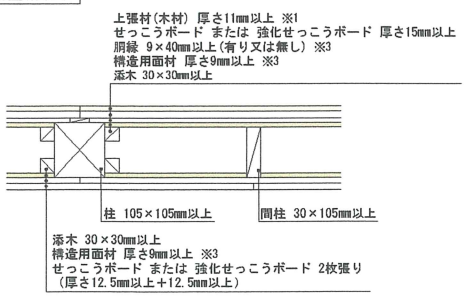

認定番号：QF060BP-

大壁納まり

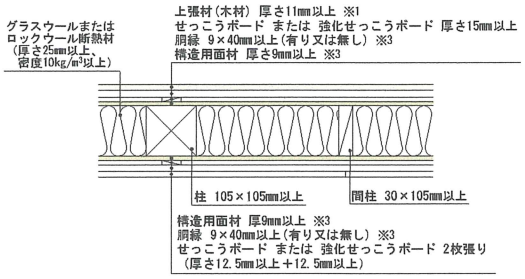
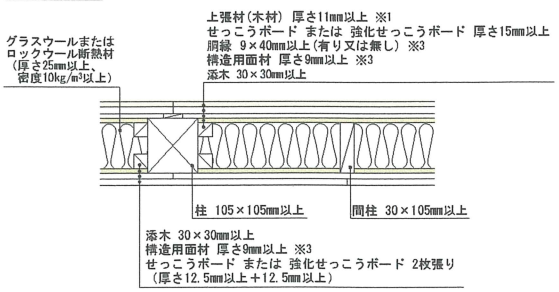
真壁納まり